光進 web ニュース

発行日；2023 年 06 月 12 日
発　行；光進電気工業株式会社
マーケティング部

越波警報システムのご紹介

海岸に近い鉄道路線や道路において、護岸壁を超えて飛翔する波浪の飛沫を水量として捉え、運行管理者や運転者にお知らせするシステムです。

越波水計 発信器

システム（例）

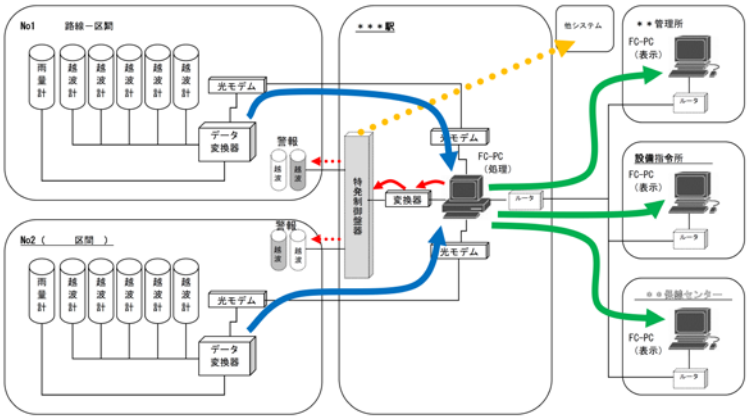

監視画面（例）

製品に関する、仕様・価格のお問い合わせは下記にお願いします。

光進電気工業(株)　国内計測営業部

mail:koshin@koshindenki.com　TEL:03-3717-0101　FAX:03-3718-0101